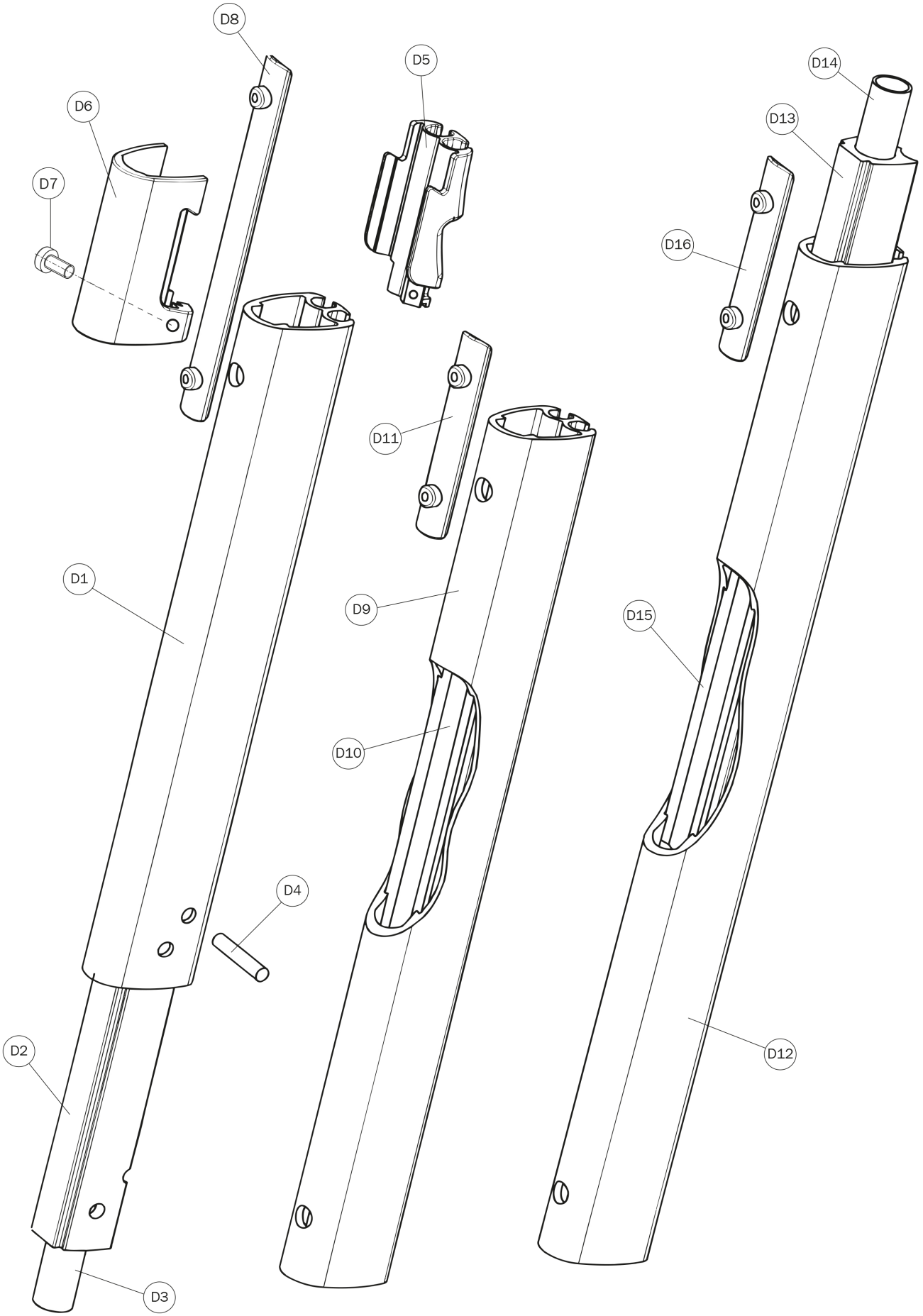
D8
D5
D14
D6
D13
D7
D16
D11
D1
D9
D15
D10
D4
D2
D12
D3